ООО «ИНВЕСТСТРОЙ»

e-mail: post@saratov-gaz.ru **сайт:** http://saratov-gaz.ru
тел.: (8452) 74-45-43, 68-02-09, 74-29-65, 68-04-03

КАТАЛОГ НЕФТЕГАЗОВОГО И ЭНЕРГЕТИЧЕСКОГО ОБОРУДОВАНИЯ

САРАТОВ, 2016

ИНВЕСТСТРОЙ

ПЕРЕЧЕНЬ ОБОРУДОВАНИЯ:

- ГАЗОСЕПАРАТОРЫ СЕТЧАТЫЕ
- НЕФТЕГАЗОСЕПАРАТОРЫ
- ФАКЕЛЬНЫЕ СЕПАРАТОРЫ
- ТРЕХФАЗНЫЕ СЕПАРАТОРЫ
- ТЕПЛООБМЕННЫЕ АППАРАТЫ
- СЕПАРАТОРЫ И РАСШИРИТЕЛИ ПРОДУВКИ
- БАРАБАНЫ

ИНВЕСТСТРОЙ

ГАЗОСЕПАРАТОРЫ СЕТЧАТЫЕ

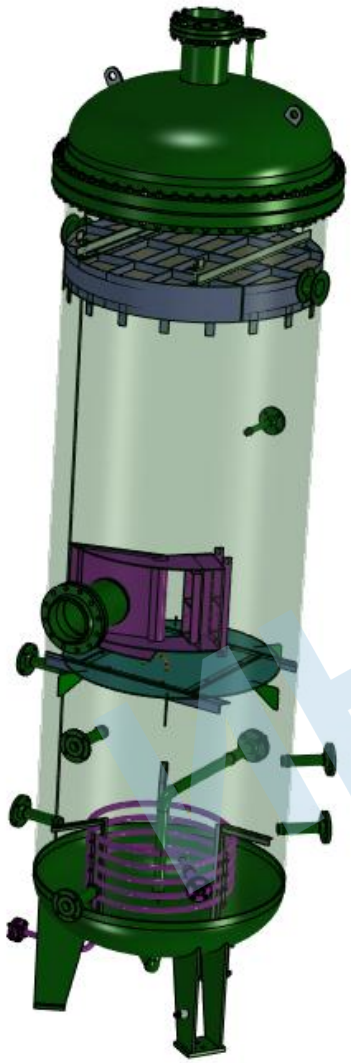

Газосепараторы сетчатые предназначены для окончательной очистки природного и попутного нефтяного газа от жидкости (конденсата, ингибитора гидратообразования, воды) в промысловых установках подготовки газа к транспорту, подземных хранилищах, а также на газо- и нефтеперерабатывающих заводах.

Разделяют два типа сетчатых газосепараторов: Тип 1 - цилиндрические вертикальные с корпусный фланцевым разъемом диаметром 600,800 мм и Тип 2 - цилиндрические вертикальные диаметром 1200,1600,2000 мм.

Возможно изготовление нестандартного оборудования в блочном исполнении.

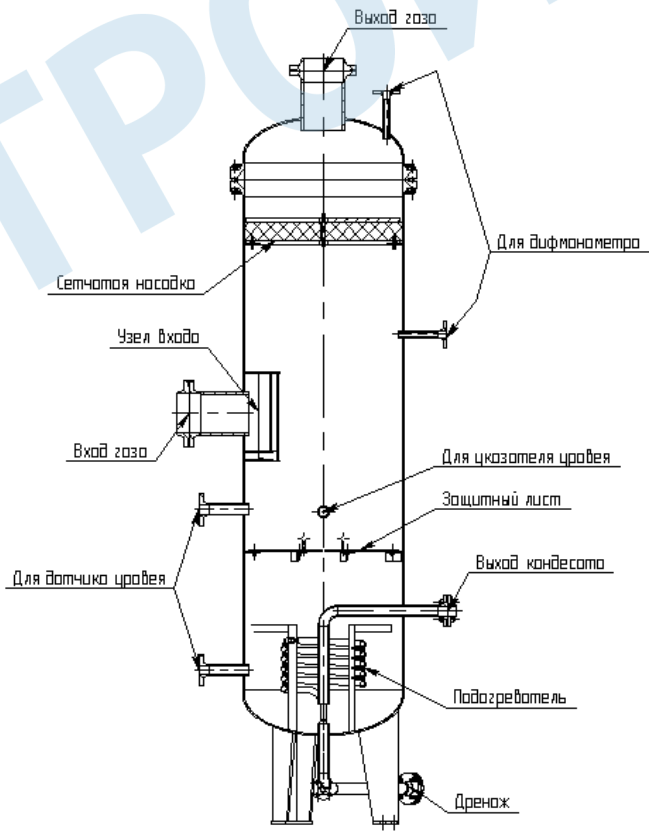

ИНВЕСТСТРОЙ

НЕФТЕГАЗОСЕПАРАТОРЫ

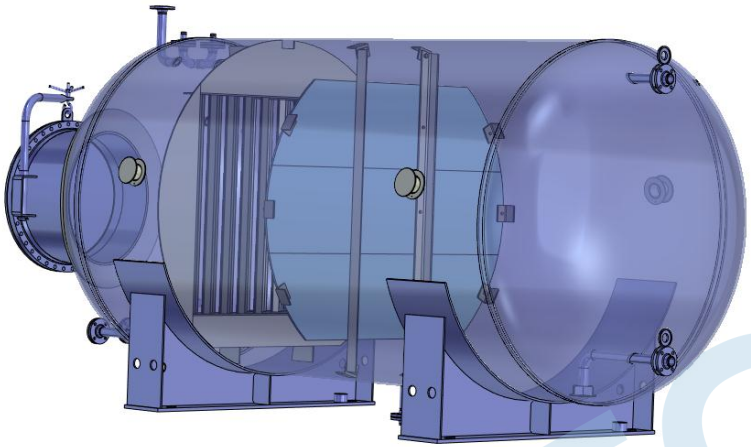

Общий вид нефтегазосепаратора

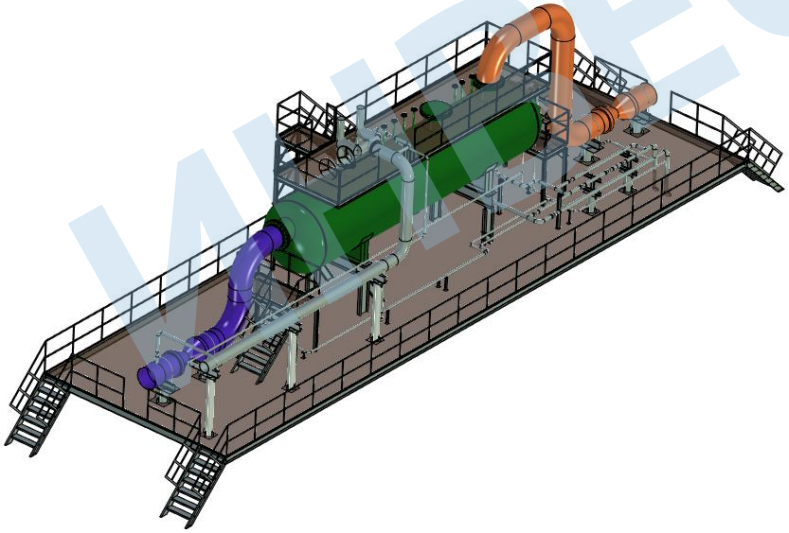

Нефтегазосепаратор в блочном исполнении

Сепараторы нефтегазовые предназначены для дегазации пенистых нефтей и очистки попутного газа в установках сбора и подготовки нефти и газа нефтяных месторождений.

НГС представляет собой горизонтальный аппарат, снабженный отбойником грубого разделения нефтегазового потока, вертикальной перегородкой для выравнивания скоростей потоков по сечению аппарата, пеногасащей насадкой, струнным каплеотбойником для очистки газа, штуцерами для входа и выхода продуктов разделения, контроля и регулирования параметров.

Возможно изготовление нестандартного оборудования в блочном исполнении.

ИНВЕСТСТРОЙ

ФАКЕЛЬНЫЕ СЕПАРАТОРЫ

Факельный сепаратор СФ применяется для очистки неагрессивных газов и воздуха от капельной жидкости, которая поступает в факельный коллектор при срабатывании предохранительных клапанов и продувках оборудования и трубопроводов. Сепаратор ФС входит в состав факельных систем, газорегуляторых пунктов, газораспределительных станций, установках подготовки газа при обустройстве газовых, газоконденсатных и нефтяных месторождений, а также газо- и нефтеперерабатывающих заводов

Факельный сепаратор представляет собой горизонтальный цилиндрический аппарат, в котором установлены уголковая и вертикальная сетчатая насадки. Для поддержания заданного режима работы и удобства обслуживания аппараты снабжены необходимыми технологическими штуцерами, штуцерами для приборов КИП и А и люком-лазом

Возможно изготовление нестандартного оборудования, а так же вертикальных аппаратов.

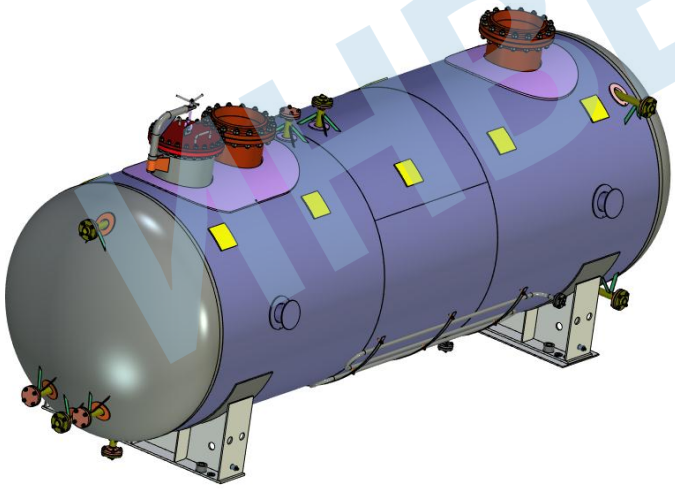

Горизонтальный факельный сепаратор

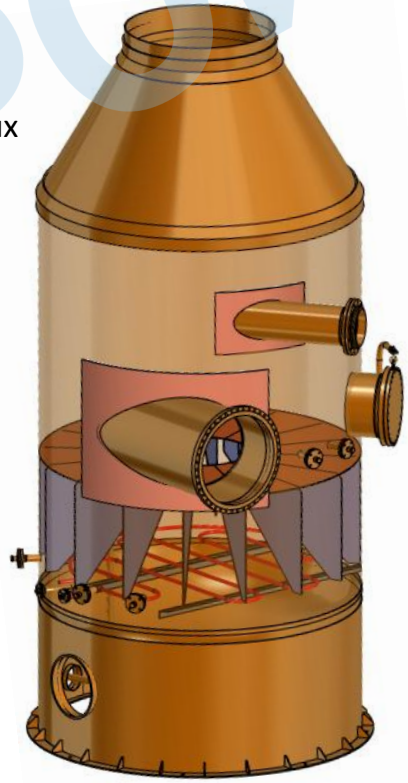

Вертикальный факельный сепаратор

ИНВЕСТСТРОЙ

ТРЕХФАЗНЫЕ СЕПАРАТОРЫ

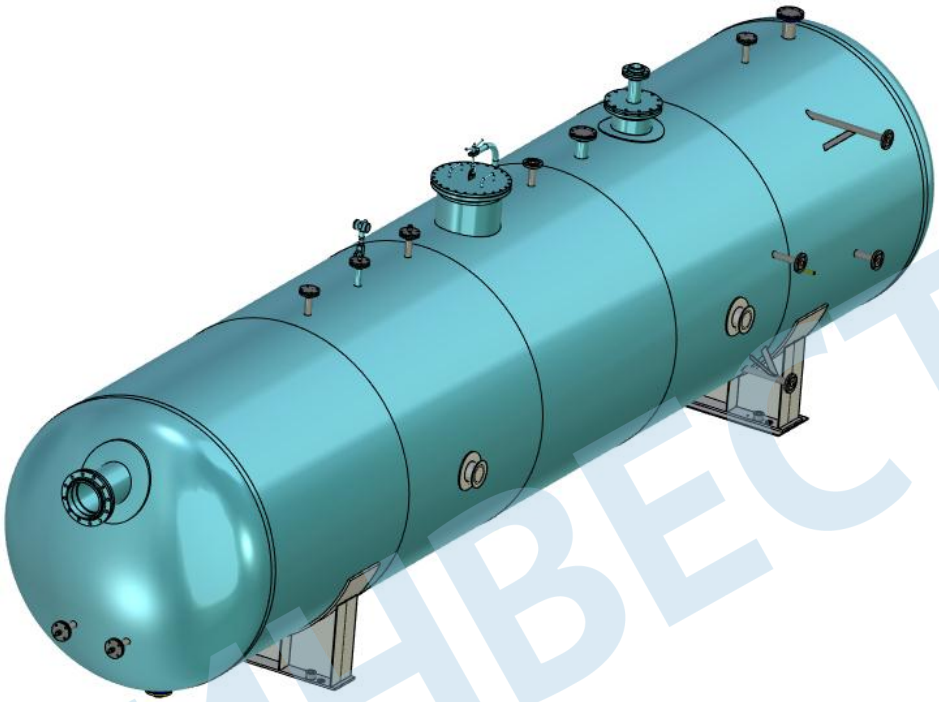

Общий вид трехфазного сепаратора

Трехфазные сепараторы ТФС используются в качестве нефтесепарационных аппаратов, в составе установок предварительного сброса воды и установок товарной подготовки нефти на нефтепромысловых предприятиях.

Конструктивно сепараторы типа ТФС представляют собой цилиндрический горизонтальный сосуд на опорах с эллиптическими днищами. В корпусе предусмотрены штуцеры для входа рабочей жидкости, выхода обезвоженной нефти, очищенного газового конденсата и пластовой воды. Дополнительно в штуцеры устанавливается технологическое оборудование - уровнемеры, манометры, датчики уровня и температуры, предохранительная арматура, контрольно-измерительные приборы с возможностью передачи данных на пульт управления. Приборы КИПиА и система автоматики способствуют бесперебойной эксплуатации, так как автоматика может быть налажена на автоматическое изменение производительности при изменении параметров входной фракции, а также на прекращение процесса сепарации или слив рабочего продукта в случае изменения давления или других форс-мажорных обстоятельств.

Возможно изготовление нестандартного оборудования в блочном исполнении.

ИНВЕСТСТРОЙ

ТЕПЛООБМЕННЫЕ АППАРАТЫ

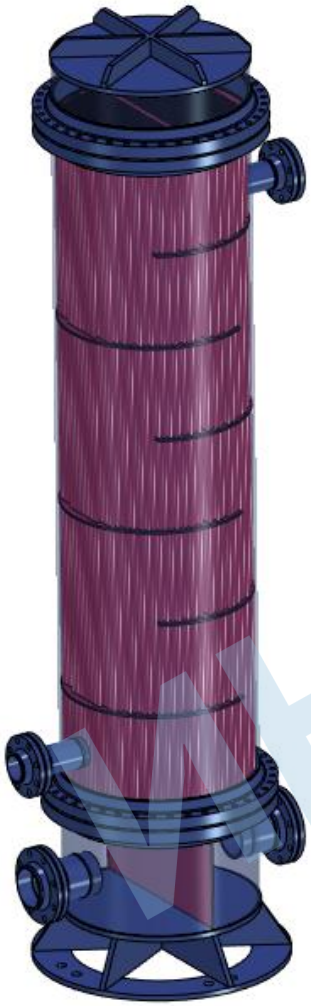

Общий вид теплообменника ТНВ

Теплообменники кожухотрубчатые предназначены для организации теплообмена жидких и газообразных сред в технологических процессах нефтеперерабатывающей, нефтехимической, химической, нефтяной, газовой и других отраслях промышленности.

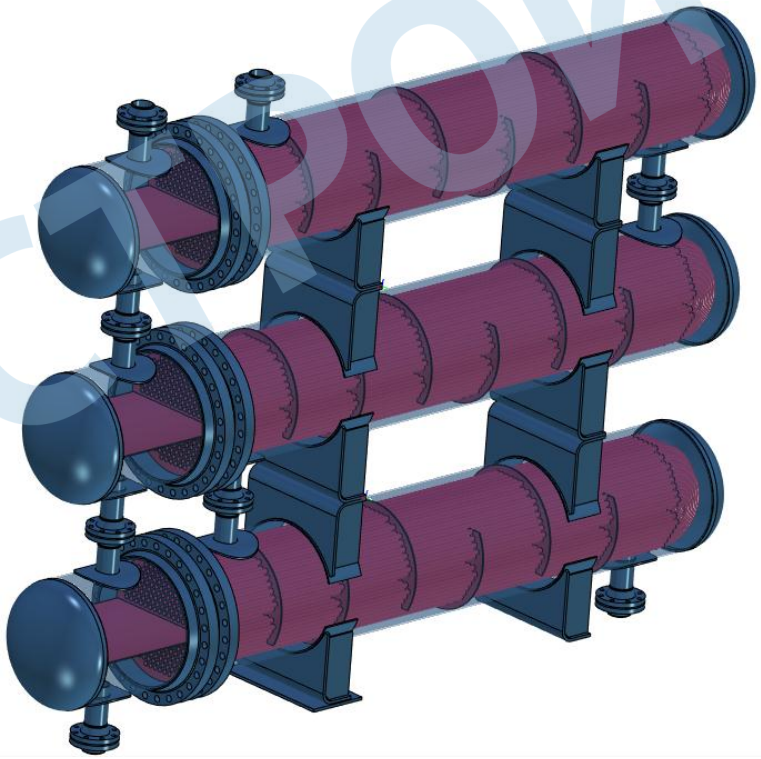

Общий вид Блока теплообменников типа ТУ

Основные типы кожухотрубчатых теплообменников:

- Теплообменники с неподвижными трубными решетками (ТН) – Трубные доски аппарата неподвижно прикреплены к кожуху аппарата.
- Теплообменники с плавающей головкой (ТП) – Извлекаемый трубный пучок, один конец которого свободно перемещается
- Теплообменники с U-образными трубками (ТУ) – Извлекаемый трубный пучок, выполненный из U-образных труб

ИНВЕСТСТРОЙ

СЕПАРАТОРЫ И РАСШИРИТЕЛИ ПРОДУВКИ

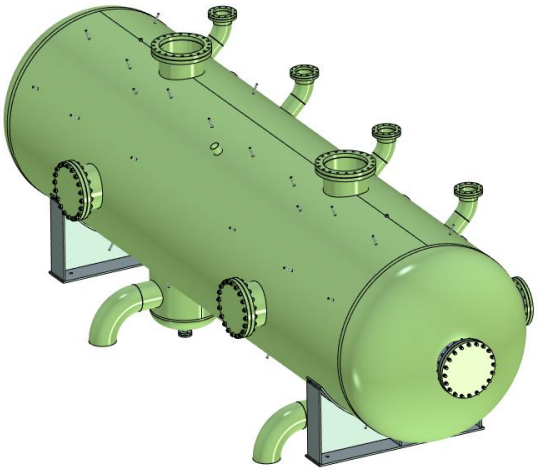

Общий вид горизонтального сепаратора

Сепараторы и Расширители продувки предназначены для разделения на пар и воду пароводяной смеси, образующихся из продувочной воды паровых котлов, конденсата пароприемников, дренажа паропроводов при снижении ее давления до давления в расширителе с последующим использованием тепла воды и пара.

Расширитель – представляет собой вертикальный цилиндрический сосуд сварной конструкции, состоит из корпуса с приваренными к нему эллиптическими днищами. Расширители имеют простейшее сепарирующее устройство – тангенциальный подвод конденсата, в сепараторах дополнительно установлены каплеуловители для осушки пара вторичного вскипания.

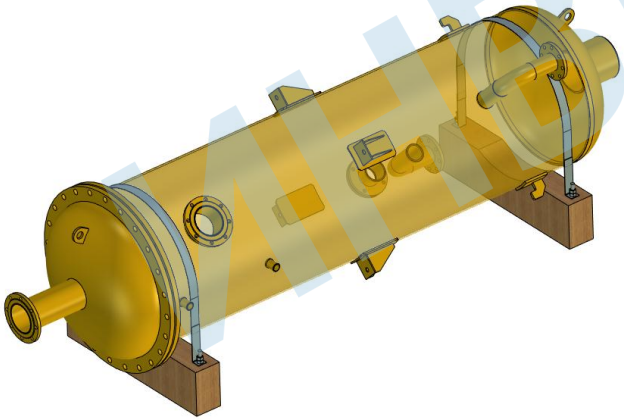

Подготовка сепаратора к отгрузке

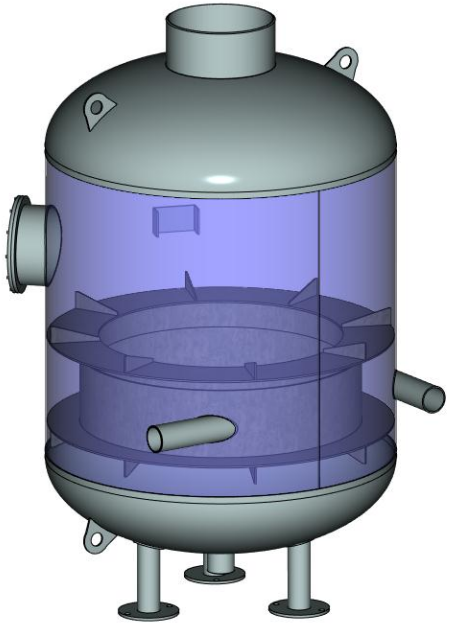

Расширитель продувки

ИНВЕСТСТРОЙ

БАРАБАНЫ

Барабан парового котла представляет собой цилиндрический корпус, заканчивающийся с обоих концов донышками выпуклой формы с установленными в них лазами. Основное назначение барабана состоит в разделении пароводяной смеси на пар и воду с раздельным их выводом по трубам соответственно к пароперегревателю или в опускные трубы контуров циркуляции.

В барабане размещаются устройства, обеспечивающие требуемые движения пароводяной смеси, воды и пара, прогрев барабана при пуске котла, а также сепарационные (разделительные) устройства.

Общий вид барабана

Общий вид барабана

ИНВЕСТСТРОЙ